MOTOR SAVER 460



El modelo 460 es un monitor de voltaje trifásico 220/440V, diseñado para proteger motores trifásicos contra condiciones inestables de voltaje.

Basado en un Microcontralador único, que monitorea constantemente los voltajes de cada fase para detectar condiciones fuera de los límites permisibles, que puedan dañar su motor.

Cuando una condición inestable de voltaje es detectada el relevador de salida es desactivado, después de un retardo de disparo ajustable. El relevador de salida es desactiva, después de un retardo de disparo ajustable. El relevador se reactiva después que las condiciones de voltaje vuelven a un nivel aceptable según su retardo de restablecimiento establecido (ajustable). El tiempo de retardo de disparo previene contra disparos falsos por fluctuaciones momentáneas de voltaje en la línea.

El Modelo 460 automáticamente censa las condiciones de voltaje, puede monitorear sistemas de 190 a 240V, 60Hz, sistemas de 190 a 240V, 60Hz, sistemas de 380-480V, 60Hz o sistemas de 380 a 416V 50Hz. Se requiere de un ajuste manual para seleccionar el voltaje nominal de línea 190-240 o 380-480
VAC. Otros ajustes retardo de disparo 1-30 seg, retardo de Restablecimiento de 1-200 seg. Y disparo por desbalanceo de voltajes ajustable de 2-8%.

MONITOR DE VOLTAJE TRIFASICO

Protege motores trifásicos de:

- **Pérdida de cualquier fase**
- **Alto voltaje**
- **Bajo voltaje**
- **Desbalanceo de voltaje**
- **Inversión de fase**
- **Ciclos rápidos**

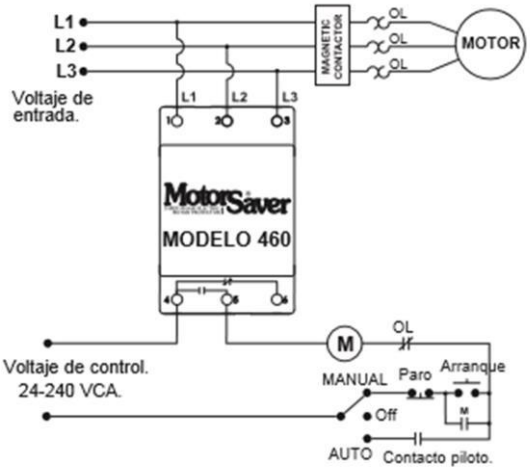

DIAGRAMA TIPICO DE CABLEADO.

CARACTERISTICAS:

- **4 Parámetros de ajuste que proporciona versatilidad para cualquier aplicación.**
- **Amplio rango de voltaje 190-480VAC, 50/60 Hz, para cualquier necesidad.**
- **Led´s de diagnóstico que indican el esta y causa de disparo.**
- **A base de microcontrolador,**

Soluciones Técnicas Industriales
STI de Guatemala

SOLUCIONES TÉCNICAS INDUSTRALES DE GUATEMALA. S.A.
Km. 13.5 Carretera Santa Catarina Pinula, Vista Azul L-4
+502-2219-5347 | servicio@stideguatemala.com |www.stideguatemala.com