MONITOR DE VOLTAJE TRIFASICO 601



El modelo 601 es un monitor de voltaje eléctronico, totalmente programable. Diseñado para monitorear sistemas de voltaje trifasico. Cuando una condición electrica indeseada es detectada, se desactiva el relevador de salida del MotorSaver, despues de un retardo de disparo. El relevador de salida se activa despues de que las condiciones de voltaje vuelven a un nivel aceptable, despues de que termina el tiempo de retardo de restablecimiento.

El modelo 601 puede instalarse solo o utilizar su puerto de comunicaciones, para formar parte de una red y monitorear y controlar motores a distancia. Con el software un operador podra controlar, ver lecturas de operación, consultar historicos, programar horarios de operación, etc. todo desde su PC.

Los siguientes parametros pueden verse desde la pantalla LED de 3 digitos o a travez de una red: limite de bajo voltaje, limite de alto voltaje, limite de desvalanceo de voltaje, limite de baja frecuencia, limite de alta frecuencia, retardo de disparo por fallas de voltaje/frecuencia, retardo por fala de fase, retardo por ciclos rápidos, retardo por las demas fallas, tipo de falla de las demas fallas y dirección. Seis lecturas de funcionamiento en tiempo real pueden tambien verse mientras el motor esta en funcionamiento: voltaje entre lineas L1-L2, L2-L3, L1-L3, voltaje promedio, % desvalanceo de voltaje y frecuencia.

CARACTERISTICAS:

Protege motores trifásicos de:

- Pérdida de cualquier fase (caída de fase)
- Inversión de fase
- Alto voltaje
- Bajo voltaje
- Desbalanceo de voltaje
- Baja frecuencia
- Alta frecuencia
- Ciclos rápidos
- Cuenta con pantalla de 3 dígitos para programar, lecturas en tiempo real y diagnósticos
- Valores ajustables de voltaje y frecuencia
- Control de restablecimiento ajustable
- Botón de restablecimiento
- 2 retardos de disparo
- 4 últimas fallas

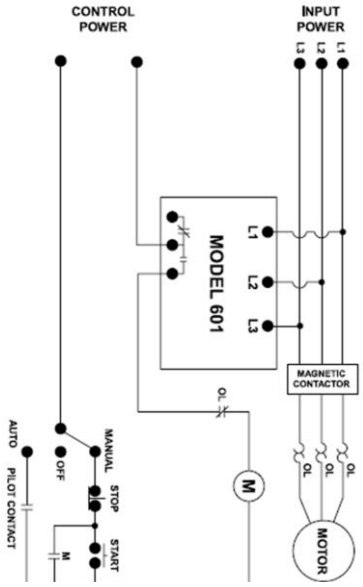

Soluciones Técnicas Industriales
STI de Guatemala

SOLUCIONES TÉCNICAS INDUSTRALES DE GUATEMALA. S.A.
13 calle 1-51 zona 10, Edificio Santa Clara II, Local 2
502-23310607 | servicio@stideguatemala.com | www.stideguatemala.com